Valve parachute
dans corps fileté
- **Q_{max} = 30 l/min**
- **p_{max} = 210 bar**

NG10

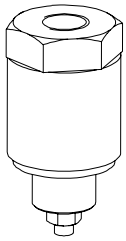

DESCRIPTION
Valve parachute NG10 pour montage en ligne. Elle vient directement montée dans l'appareil à protéger (raccordement A avec G1/2"). Le racordement P est prévu avec un filetage interne G3/8" pour la RBSG1012 et G1/2" pour RBSW1012. La valve parachute peut être fournie en exécution droite ou en équerre. Le corps et la vie creuse sont protégés par zingage contre la corrosion.

FONCTION
La valve parachute est normalement passante de P à A . Lors du passage de A à P, la valve bloque la liaison dès que le débit nominal de fermeture est dépassé. Le débit volumétrique de fermeture est réglé par la vis de réglage. Le réglage d'usine est de 20–25 l/min. Le débit volumétrique de fermeture diminue en vissant la vis (voir diagramme).

UTILISATION
Les valves parachute sont utilisées partout où une charge peut s'abaisser d'une manière non-contrôlée en cas de rupture de conduites. Ceci est le cas des plateformes élévatrices ou des rampes adaptables.
Attention: Les valves parachute ne sont pas indiquées pour applications avec des variations brusques de P ou de Q.

CODIFICATION

RBS ☐ 10 12 # ☐

- Valve parachute
- Exécution droite G / Exécution en équerre W
- Grandeur nominale 10
- Filetage de raccordement G1/2"
- Indice de modification (déterminé par l'usine)

DONNEES GENERALES

Dénomination	Valve parachute
Construction	Corps fileté
Montage	Sur filetage ou montage en ligne
Raccordement	Filetage G1/2"
	Racc. fileté G3/8" (RBSG1012)
	Racc. fileté G1/2" (RBSW1012)
Temp. d'ambiance	-20..+50°C
Pos. de montage	quelconque
Masse RBSG1012	m = 0,26 kg
RBSW1012	m = 0,38 kg

DONNEES HYDRAULIQUES

Fluide de pression	Huiles minérales, autres sur demande
Degré de pollution max. admissible	ISO 4406:1999, classe 20/18/14 (finesse de filtration rec. ß10...16≥75) voir aussi feuille 1.0-50/2
Plage de viscosité	12 mm^2/s…320 mm^2/s
Temp. du fluide de pression	-20…+70°C
Pression de pointe	p_{max} = 210 bar
Débit volumétrique maximal	P → A: Q_{max} = 30 l/min
	A → P: Q_{max} = 35 l/min

SYMBOLES

simplifié

complet

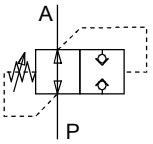

DONNEES DE PUISSANCE Viscosité de l'huile υ = 30 mm²/s

$\Delta p = f(Q)$ Courbe perte de charge / débit volumétrique
P → A

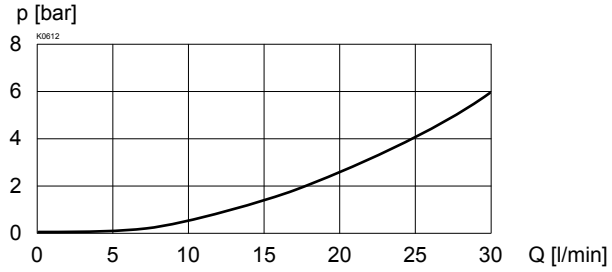

Q = f (n) Courbe réglage de fermeture / débit volumétrique
A → P

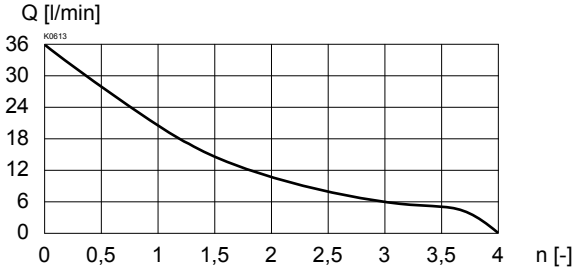

DIMENSIONS

RBSG1012

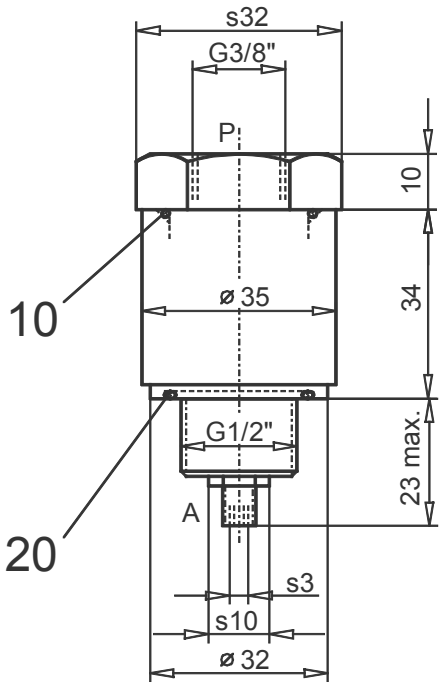

RBSW1012

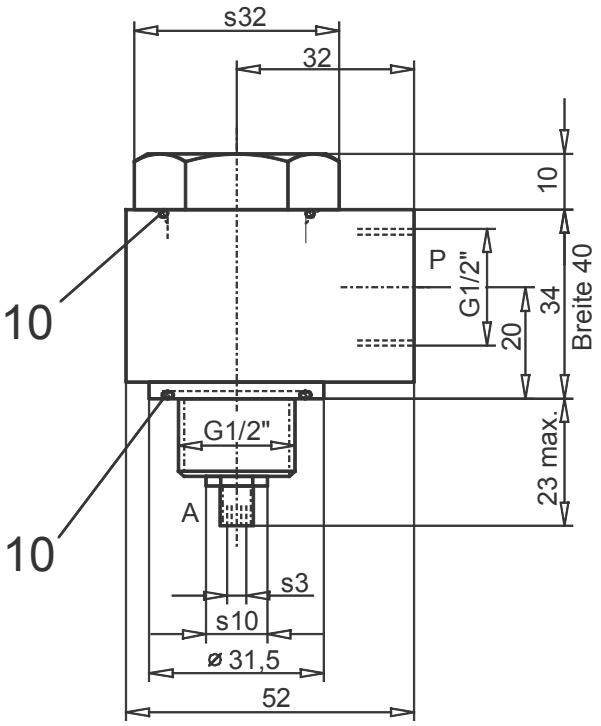

LISTE DE PIECES

Position	Article	Désignation
10	160.2236	O-ring ID 23,52 x 1,78
20	160.2253	O-ring ID 25,00 x 2,00

Explications techniques voir feuille 1.0-100