Logement de cartouche

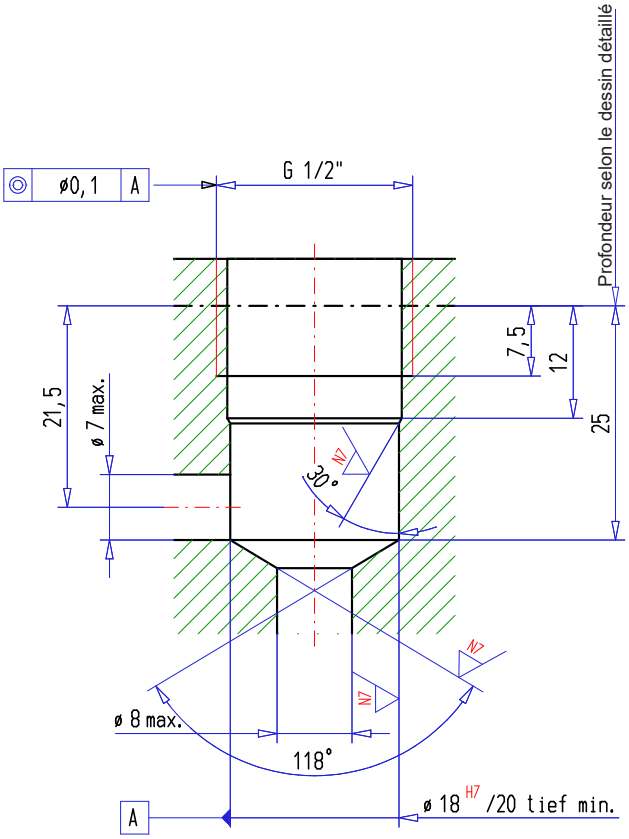

Logement à 3 voies

(Dessin-no. 1-1301.4)

Bords selon ISO 13715	Texture de surface	Tolérances général ISO 2768		
+0.4 / -0.1 / -0.3	N8	Dimensions de longueur, courbes	mm	Extraire les tolérances générales ISO-2768-1
		Chanfreins, angles	mm	
		Rectitude, planéité	H	
		Perpendicularité, symétrie	H	
		Battement radial, battement axial	H	
		État de l'enveloppe selon ISO 14405 Ⓔ	H	

Dim. nominales	>0,5-3	>3-6	>6-30	>30-120
Dim. linéaires	±0.1	±0.1	±0.2	±0.3
rayons, hauteur du chanfrein	±0.2	±0.5	±1	

Outils

Désignation: **Numéro d'article:** **Content:** **Numéro d'article:**

Utilisation

Type de cartouche: **Numéro de feuille:**

DWW404-... 2.7-180

Type de cartouche: **Numéro de feuille:**