Logement de cartouche CS25, CM25, CD25

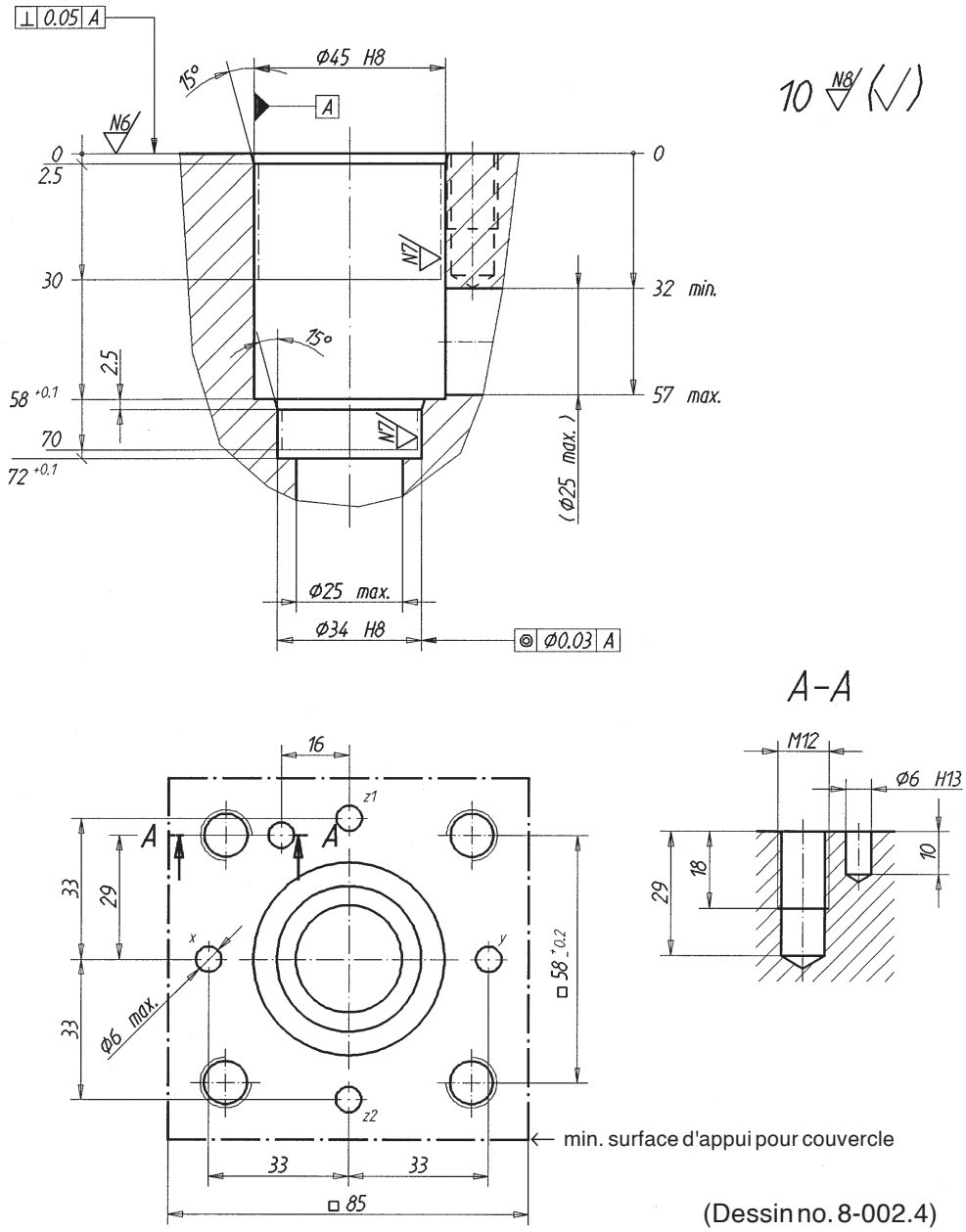

(Dessin no. 8-002.4)

Utilisation

Type de cartouche:	Numéro de feuille:	Type de cartouche:	Numéro de feuille:
C.25-…	1.12-220		