Distributeur à tiroir

Construction à flasquer

- à commande pneumatique
- 4/2-voies à impulsions, cranté
- 4/3-voies à position médiane centrée par ressort
- 4/2-voies à rappel par ressort
- Q_{max} = 8 l/min
- p_{max} = 350 bar

NG3-Mini

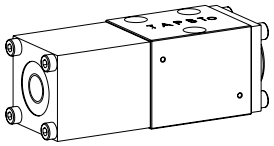

DESCRIPTION

Distributeur à tiroir à commande pneumatique direct avec 4 raccordements en système à 5 chambres. Tiroir cranté ou à rappel par ressort. En l'absence d'actionnement, le tiroir est maintenu en position centrale par ressort (4/3) ou rappelé en position de repos (4/2). Avec le crantage, le tiroir est maintenu dans la position de commutation choisie en dernier. Ajustement du tiroir précis, petite fuite, grande durée de vie. Tiroir en acier trempé, corps de la valve en fonte hydraulique de haute qualité.

UTILISATION

Les distributeurs à tiroir sont utilisés principalement pour la commande directionnelle et l'arrêt de vérins et de moteurs. Les valves miniature sont utilisées partout où un encombrement minimal et un faible poids sont d'importance décisive.

SYMBOLE

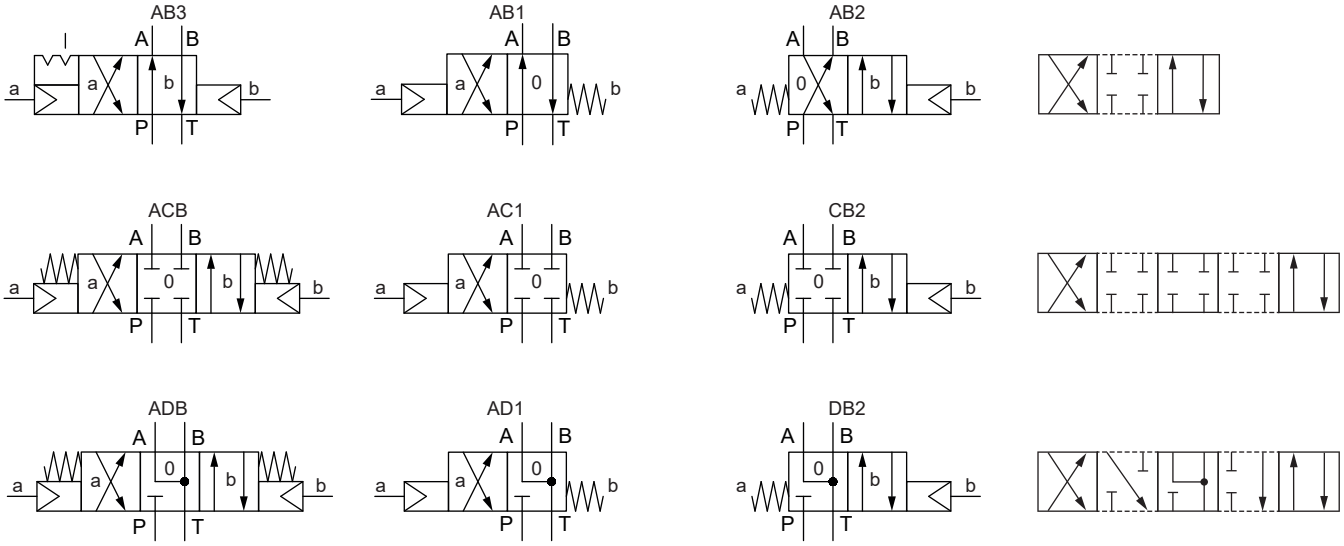

DONNEES GENERALES

Dénomination	Distributeur à 4/2-, 4/3-voies
Construction	A action directe
Fixation	Construction à flasquer
Grandeur nominale	NG3-Mini selon norme Wandfluh
Actionnement	Actionnement pneumatique
Température d'ambiance	-25…+70 °C
Poids	0.42 kg (1 actionnement) 0.57 kg (2 actionnements)
MTTFd	150 années

ACTIONNEMENT

Actionnement	Actionnement pneumatique
Exécution	Actionnement CKIII
Pression pilote	$p_{V\,min}$ = 2 bar à p_T = 20 bar $p_{V\,min}$ = 5 bar à p_T = 100 bar
Volume de commande	V = 2 cm³

CODIFICATION

WD L F A03 - [ ] - [ ] # [ ]

- Distributeur, à action directe
- Actionnement pneumatique
- Construction à flasquer
- Plane de pose selon norme Wandfluh, NG3-Mini
- Désignation des symboles selon tableau
- Matière des joints: NBR [ ]; FKM (Viton) [D1]
- Indice de changement (modifié par l'usine)

1.6-15

DONNEES HYDRAULIQUES

Pression de service	p_{max} = 350 bar (p_T < 20 bar) p_{max} = 315 bar (p_T > 20 bar)
Pression du reservoir	$p_{T\,max}$ = 100 bar
Débit volumétrique maximal	Q_{max} = 8 l/min, voir courbe
Débit de fuite	Voir courbe
Fluide	Huiles minérales, autres sur demande
Plage de viscosité	12 mm²/s…320 mm²/s
Plage de température fluide	-25…+70 °C (NBR) -20…+70 °C (FKM)
Degré de pollution	Classe 20 / 18 / 14
Filtration	Filtration recommandée ß 10…16 ≥ 75, voir feuille 1.0-50

TRAITEMENT DE SURFACE

- Le corps de la valve et le couvercle sont zingués / nickelés
- L'actionnement pneumatique est zingués

COMMANDE MANUELLE DE SECOURS

Aucune

MATERIAUX D'ETANCHEITE

NBR ou FKM (Viton) en standard, choix dans codification

NORMES

Plan de pose	Norme Wandfluh
Filtration recommandée	ISO 4406

NOTES DE MONTAGE

Type de montage	Montage à flasquer 3 trous de fixation pour vis cylindriques M4 x 30
Position de montage	Quelconque, de préférence horizontale
Couple de serrage	M_D = 2,6 Nm (qualité 8.8, zinguée) Vis de fixation

Note! La longueur de la vis de fixation dépend du matériel de base de l'élément de raccordement.

ACCESSOIRES

Vis de fixation	Feuille 1.0-60
Embases filetées	Feuille 2.9-05
Embases multiples	Feuille 2.9-45
Montage modulaire	Feuille 2.9-85
Explications techniques	Feuille 1.0-100
Filtration	Feuille 1.0-50

DONNEES DE PUISSANCE

Viscosité de l'huile υ = 30 mm²/s

p = f (Q) **Limites de puissance**

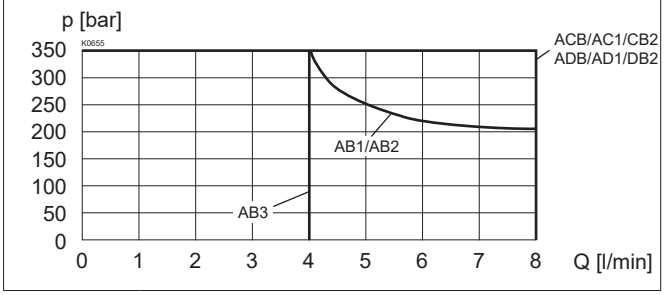

Q_L = f (Q) **Courbe débit de fuite- pression de service** par arête de commande

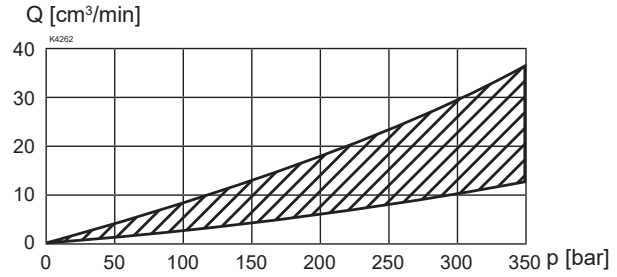

Δp = f (Q) **Courbe perte de charge- débit volumétrique**

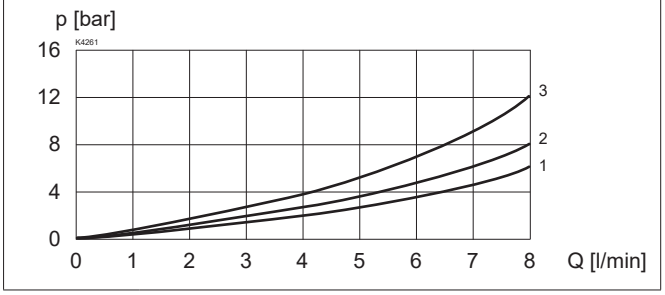

	Direction d'écoulement de volume				
Symbole	P - A	P - B	P - T	A - T	B - T
AB1 / AB2 / AB3	3	3	-	2	2
ACB / AC1/ CB2	3	3	-	1	1
ADB / AD1 / DB2	2	2	-	1	1

DIMENSIONS

Distributeur 4/3-voies (centré par ressort)
Distributeur 4/2-voies (à impulsions)

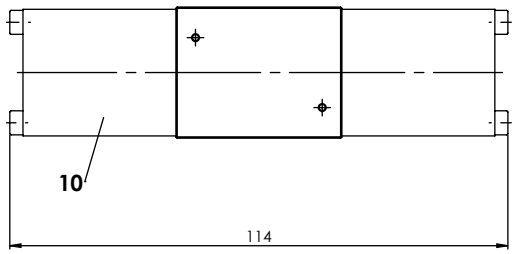

Distributeur 4/2-voies (rappel par ressort)

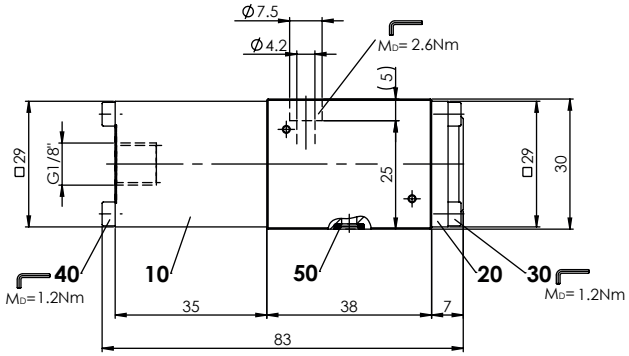

RACCORDEMENT HYDRAULIQUE

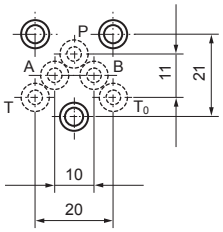

LISTE DE PIECES

Position	Article	Description
10	254.1000	L'actionnement pneumatique CKIII
20	056.4200	Couvercle
30	246.0109	Vis cylindrique M3 x 8 DIN 912
40	246.0141	Vis cylindrique M3 x 40 DIN 912
50	160.2045	O-ring ID 4,50 x 1,50 (NBR)

Wandfluh AG Postfach CH-3714 Frutigen
Tél. +41 33 672 72 72 sales@wandfluh.com