Valves à cartouche à insérer 2/2-voies
- **Q_{max} = 2260 l/min**
- **p_{max} = 630 bar**

NG 40
DIN ISO 7368

FONCTION 2/2-VOIES

Rapport de surface A:X	1:1,06	1:1,5
	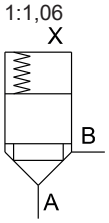	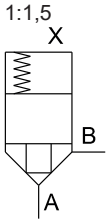
Type	CSEN40-11	CSEN40-15
Exécution	Standard	Standard
	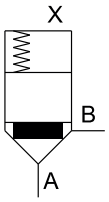	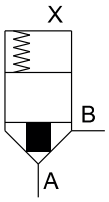
Type	CDEN40-11	CDEN40-15
Exécution	Avec amortissement	Avec amortissement

LIMITATION DE PRESSION

Rapport de surface A:X	1:1,0
	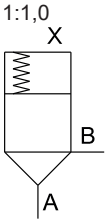
Type	CPEN40-10
Exécution	Standard

CODIFICATION

C ☐ EN40 - ☐ / ☐ / ☐ - ☐ # ☐

Valve en cartouche à insérer			
Construction à clapet		S	
Construction à clapet avec amortissement		D	
Fonction de pression		P	
Grandeur nominale 40, Enhanced			
Rapport de surface	1:1	10	Seulement pour fonction de pression
	1:1,06	11	
	1:1,5	15	
Press.d'ouverture A à B Nominal	0 bar (sans ressort)	0	
	0.5 bar	05	
	1.0 bar	10	
	2.0 bar	20	
	4.0 bar	40	
Diamètre de la buse du tiroir	fermée	☐	
Matière des joints	NBR	☐	
	FKM	D1	(Viton)
Indice de modification (déterminé par l'usine)			

DONNEES GENERALES

Construction	Valves en cartouche à insérer 2/2-voies
Position de montage	Quelconque
Dimensions de montage	selon DIN ISO 7368
Température d'ambiance	-30…+80 °C
Masse tiroir	m = 0,500 kg (1:1,5)
Masse totale	m = 1,742 kg (1:1,5; sans ressort)
MTTFd	150 années

DONNEES HYDRAULIQUES

Fluide de pression	Huiles minérales, autres sur demande
Degré de pollution max. admissible	ISO 4406:1999, classe 18/16/13 (filtration recommandée ß6...10≥75) voir feuille no. 1.0-50/2
Plage de viscosité	12 mm²/s...320 mm²/s
Température du fluide	-20…+80 °C (FKM) -30…+80 °C (NBR)
Pression de service	p_{max} = 630 bar (raccordements A, B, X) CLEN p_{max} = 420 bar CPEN raccordement X, X-A = < 420 bar Pression max. du couvercle à observer
Débit volumétrique max.	Q_{max} = 2260 l/min à v = 30 m/s
Volume huile de pilotage	Q_{st} = 25,7 cm³ Q_{st} = 21,1 cm³ (Limitation de pression)

DONNEES DE PUISSANCE Viscosité de l'huile υ = 30 mm²/s

Δp = f (Q) Courbe perte de charge / débit volumétrique

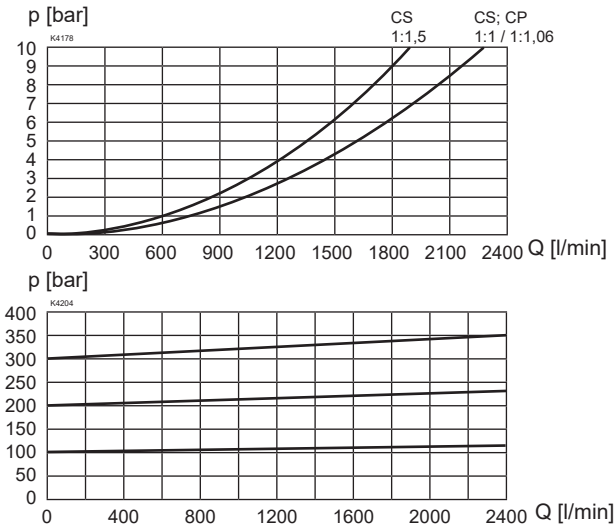

DONNEES DE PUISSANCE

	Pression d'ouverture [bar]			
Nominal	0,5	1,0	2,0	4,0

Rapport de surface	Sens de passage A à B			
1:1	0,4	0,8	1,6	3,2
1:1,06	0,4	0,9	1,7	3,4
1:1,5	0,6	1,2	2,5	4,9

Rapport de surface	Sens de passage B à A			
1:1	-	-	-	-
1:1,06	6,6	13,2	26,4	52,9
1:1,5	1,1	2,2	4,4	8,7

Ressort de pression	Article no.			
CD, CP, CS	053.6412	053.7416	053.7415	053.8406

DIMENSIONS

CSEN40-15 CPEN40-10

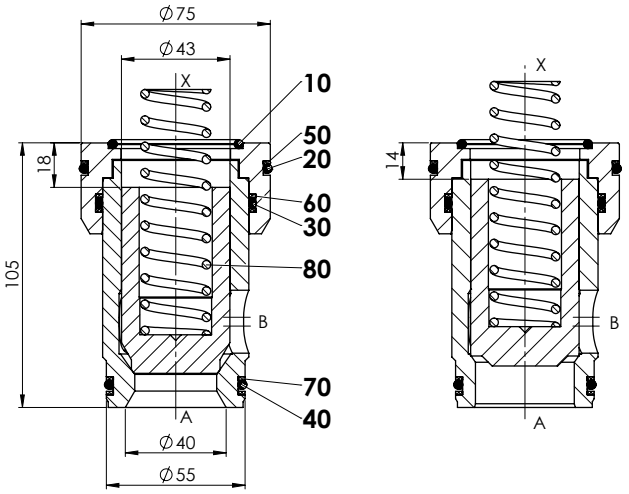

LISTE DE PIECES

Position	Description	Ensemble de joints
10	O-ring ID 47,22 x 3,53	•
20	O-ring ID 66,27 x 3,53	•
30	O-ring ID 56,74 x 3,53	•
40	O-ring ID 47,22 x 3,53	•
50	Bague d'appui rd 66,0 x 71,6 x 1,4	
60	Bague d'appui rd 58,0 x 63,6 x 1,4	
70	Bague d'appui rd 46,5 x 52,1 x 1,4	
80	Ressort de pression 27,8	

ENSEMBLE DE JOINTS

251.8610	Ensemble de joints C.E.40	NBR
251.8611	Ensemble de joints C.E.40	VITON

RACCORDEMENT HYDRAULIQUE

Dessin de logement selon ISO 7368

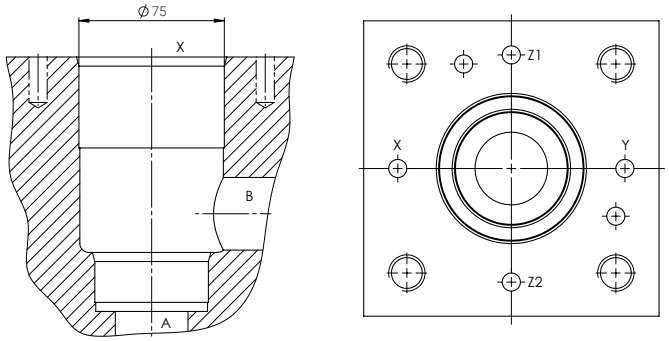

Attention: Vue détaillée du logement et des outils de logement voir feuille 2.13-1024

NOTES DE MONTAGE

Type de montage	Cartouche à insérer
Position de montage	Quelconque, de préférence horizontale
Démontage	Outil de démontage DW-C.E.40 Art. no. 983.3012

Note! La longueur de la vis de fixation du couvercle à utiliser dépend du matériel de base du corps de la valve et de la pression maximale du système.