Patronensenkung 7/8 “ - 14 UNF - 2B

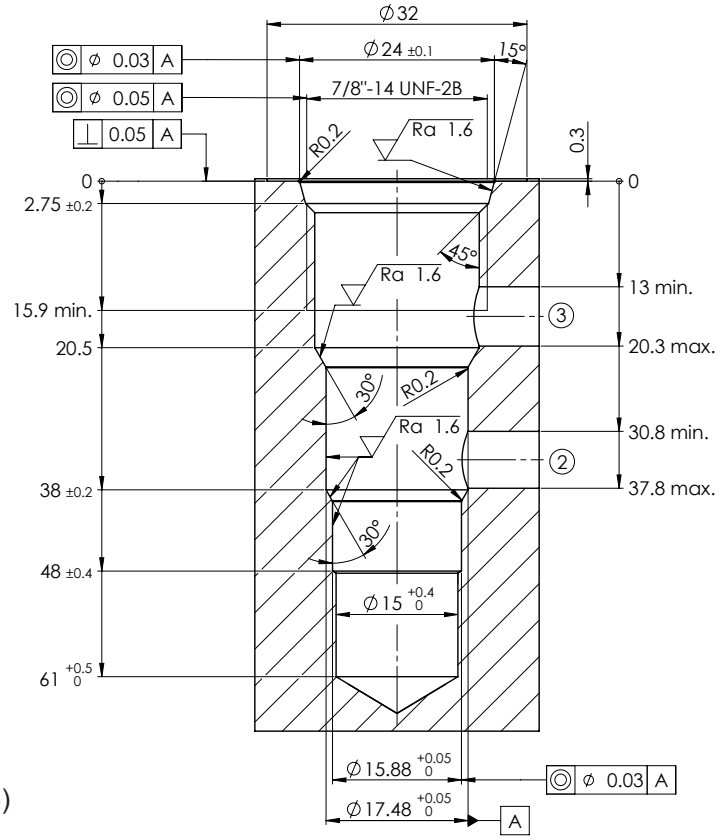

2-Wege-Senkung für QSPPU10

(Zeichnungs-Nr. 1-1391.4)

Kanten nach ISO 13715

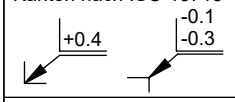

Oberflächenbeschaffenheit

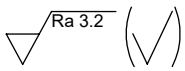

Allgemeintoleranzen ISO 2768

Längenmasse, Rundungen,Fasen	m
Winkel	m
Geradheit, Ebenheit	H
Rechtwinkligkeit, Symmetrie	H
Rundlauf,Planlauf	H
Hüllbedingung nach ISO 14405 Ⓔ	

Auszug Allgemeintoleranzen ISO-2768-1

Nennmass	>0,5-3	>3-6	>6-30	>30-120
Längenmasse	±0.1	±0.1	±0.2	±0.3
Radien, Fasenhöhe	±0.2	±0.5	±1	

Werkzeuge

Benennung:	Artikel-Nummer:	Inhalt:	Artikel-Nummer:

Verwendung

Patronentyp:	Datenblatt-Nr.:	Patronentyp:	Datenblatt-Nr.:
QSPPU10	2.6-638		