Patronensenkung ISO 7789–42–04–0–07

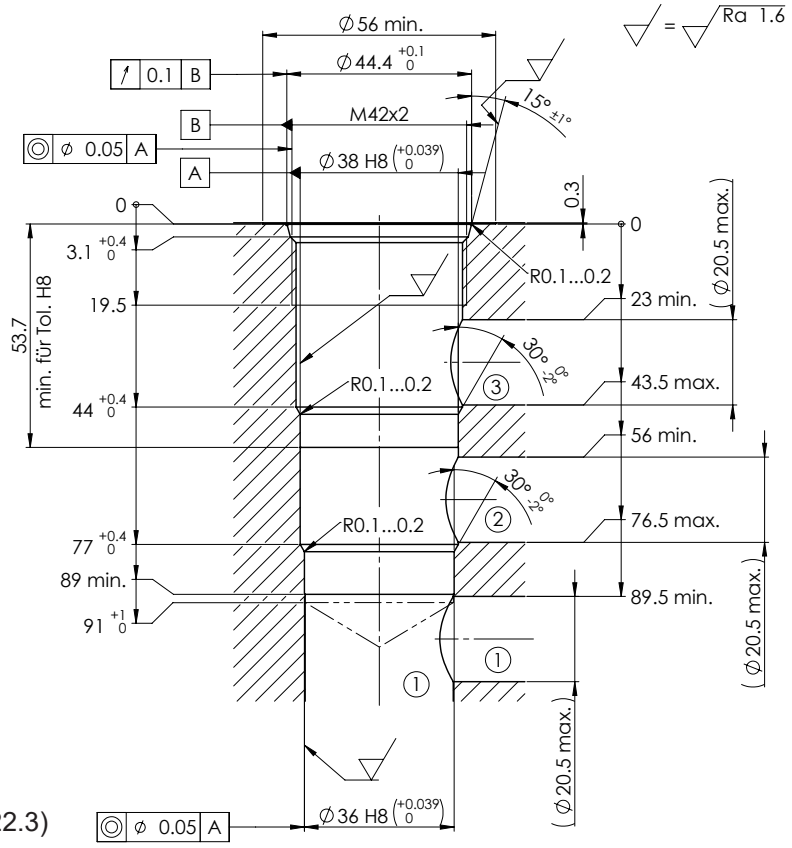

3-Wege-Senkung für allgemeine Funktion

(Zeichnungs-Nr. 1-1322.3)

Kanten nach ISO 13715	Oberflächenbeschaffenheit	Allgemeintoleranzen ISO 2768		
+0.4 / -0.1 -0.3	Ra 3.2	Längenmasse, Rundungen,Fasen	m	
		Winkel	m	
		Geradheit, Ebenheit	H	
		Rechtwinkligkeit, Symmetrie	H	
		Rundlauf,Planlauf	H	
		Hüllbedingung nach ISO 14405 Ⓔ		

Auszug Allgemeintoleranzen ISO-2768-1

Nennmass	>0,5-3	>3-6	>6-30	>30-120
Längenmasse	±0.1	±0.1	±0.2	±0.3
Radien, Fasenhöhe	±0.2	±0.5	±1	

Werkzeuge

Benennung:	Artikel-Nummer:	Inhalt:	Artikel-Nummer:

Verwendung

Patronentyp:	Datenblatt-Nr.:	Patronentyp:	Datenblatt-Nr.:
MVPPM42-…	2.3-690		
QDPPM42-…	2.6-695		