Patronensenkung

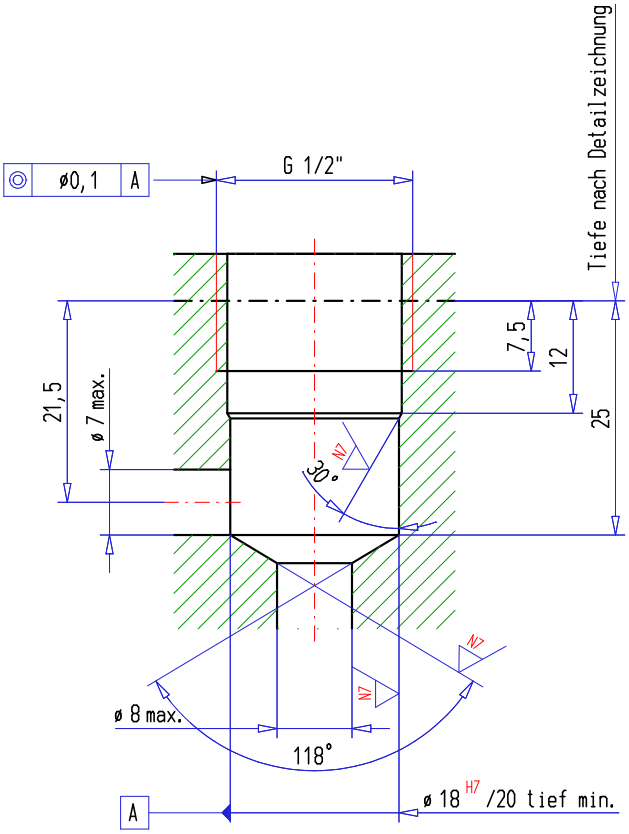

3-Wege-Senkung

(Zeichnungs-Nr. 1-1301.4)

Kanten nach ISO 13715	Oberflächenbeschaffenheit	Allgemeintoleranzen ISO 2768	
+0.4 / -0.1 -0.3	N8	Längenmasse, Rundungen,Fasen	m
		Winkel	m
		Geradheit, Ebenheit	H
		Rechtwinkligkeit, Symmetrie	H
		Rundlauf,Planlauf	H
		Hüllbedingung nach ISO 14405 Ⓔ	

Auszug Allgemeintoleranzen ISO-2768-1

Nennmass	>0,5-3	>3-6	>6-30	>30-120
Längenmasse	±0.1	±0.1	±0.2	±0.3
Radien, Fasenhöhe	±0.2	±0.5	±1	

Werkzeuge

Benennung:	Artikel-Nummer:	Inhalt:	Artikel-Nummer:

Verwendung

Patronentyp:	Datenblatt-Nr.:	Patronentyp:	Datenblatt-Nr.:
DWW404-...	2.7-180		